FLOWEX
do Brasil Co.

Seu provedor de soluções onde e quando precisar!

Comparativo Bombas Pneumáticas

(11) 4316-0900 www.flowex.com.br

EXPERIÊNCIA E CONFIANÇA

Mais de 15 anos no mercado de bombas – estudo, vendas e pós vendas

Fornecimentos de equipamentos, peças e serviços

Desenvolvimento de sistemas e aplicações em processos industriais

Vivência em diversas tecnologias de bombeamento, tais como:

- ✓ Centrífugas Metálicas (Convencionais /Revestidas/Magnéticas/Sanitárias/Óleo Térmico/ATEX)
- ✓ Centrífugas Plásticas (Seladas/Magnéticas)
- ✓ Pneumáticas de Duplo Diafragma (Standard/ Alta Pressão)
- ✓ Amortecedores de Pulsos
- ✓ Engrenagens (Interna / Externas)
- ✓ Peristálticas (Industriais / Laboratoriais)
- ✓ Lóbulos (Industriais / Sanitárias)
- ✓ Pistão Circunferencial
- ✓ Controladores Industriais e Dosadoras
- ✓ Múltiplos Diafragmas
- ✓ Vácuo de Anel Líquido
- ✓ Helicoidal / Fuso (1 fuso/ 2 fusos/ 3 fusos)
- ✓ Cabeçotes para Limpeza de Tanques.
- ✓ Homogeneizadores, entre outros.

www.flowex.com.br

FLOWEX do Brasil

SERVIÇOS

Atuando na prestação de serviços e oferecendo ótimo atendimento e suporte, a FLOWEX conta com profissionais capacitados e treinados, prontos para superar as expectativas de nossos clientes, que precisam adaptar-se às frequentes evoluções do mercado.

Nossa metodologia de trabalho contempla:

. Diagnóstico: Levantamento das necessidades específicas do cliente;

. Planejamento: Elaboração do programa de trabalho para atender às necessidades evidenciadas;

. Implementação: Aplicação e condução do programa de trabalho;

. Avaliação: Verificação e controle dos resultados com ações informativas e corretivas.

Com vasta experiência em diversos segmentos e aplicações, a FLOWEX disponibiliza à sua empresa:

1. Manutenção de equipamentos nas instalações FLOWEX;
2. Manutenção de equipamentos nas instalações do cliente;
3. Treinamentos Especializados;
4. Auditorias de Processos e Equipamentos;
5. Contratos de Serviço e Gestão de Ativos;
6. Verificação da Instalação e Start-up.

www.flowex.com.br

FLOWEX do Brasil

ESTUDO COMPARATIVO PNEUMÁTICA 1.1/2"

FTI AIR® – FT15A

ARO® - 666150

WILDEN® – PS4

Wilden® é marca registrada da Wilden/PSG®. ARO® é marca registrada da ARO® Corporation, FTI AIR® é marca registrada da FTI®. Todas as marcas são de propriedade dos respectivos detentores. A FLOWEX não é afiliada ou distribuidor autorizado Wilden® ou ARO®.

DADOS TÉCNICOS

FTI AIR – Modelo FT15 – 1.1/2"

. Maximum Flow Rate:	132 gpm (500 lpm)
. Maximum Air Supply Pressure:	120 psi (8.3 bar)
. Displacement Per Stroke:	0.31 gal (1,20 litros)
. Minimum Air Inlet Pressure:	10 psig (0.7 bar)
. Maximum Particle Size:	0.35 in (8.9 mm)

ARO – Modelo 666.150 – 1.1/2"

. Maximum Flow Rate:	90 gpm (340.7 lpm)
. Maximum Air Supply Pressure:	120 psi (8.3 bar)
. Displacement Per Stroke:	0.32 gal (1.21 litros)
. Minimum Air Inlet Pressure:	10 psig (0.7 bar)
. Maximum Particle Size:	0.25 in (6.4 mm)

WILDEN – Modelo PS4 – 1.1/2"

. Maximum Flow Rate:	83 gpm (314 lpm)
. Maximum Air Supply Pressure:	120 psi (8.3 bar)
. Displacement Per Stroke:	0.27 gal (1.00 litro)
. Minimum Air Inlet Pressure:	10 psig (0.7 bar)
. Maximum Particle Size:	0.188 in (4.8 mm)

CURVA DE PERFORMANCE

FTI AIR – Modelo FT15 – 1.1/2"

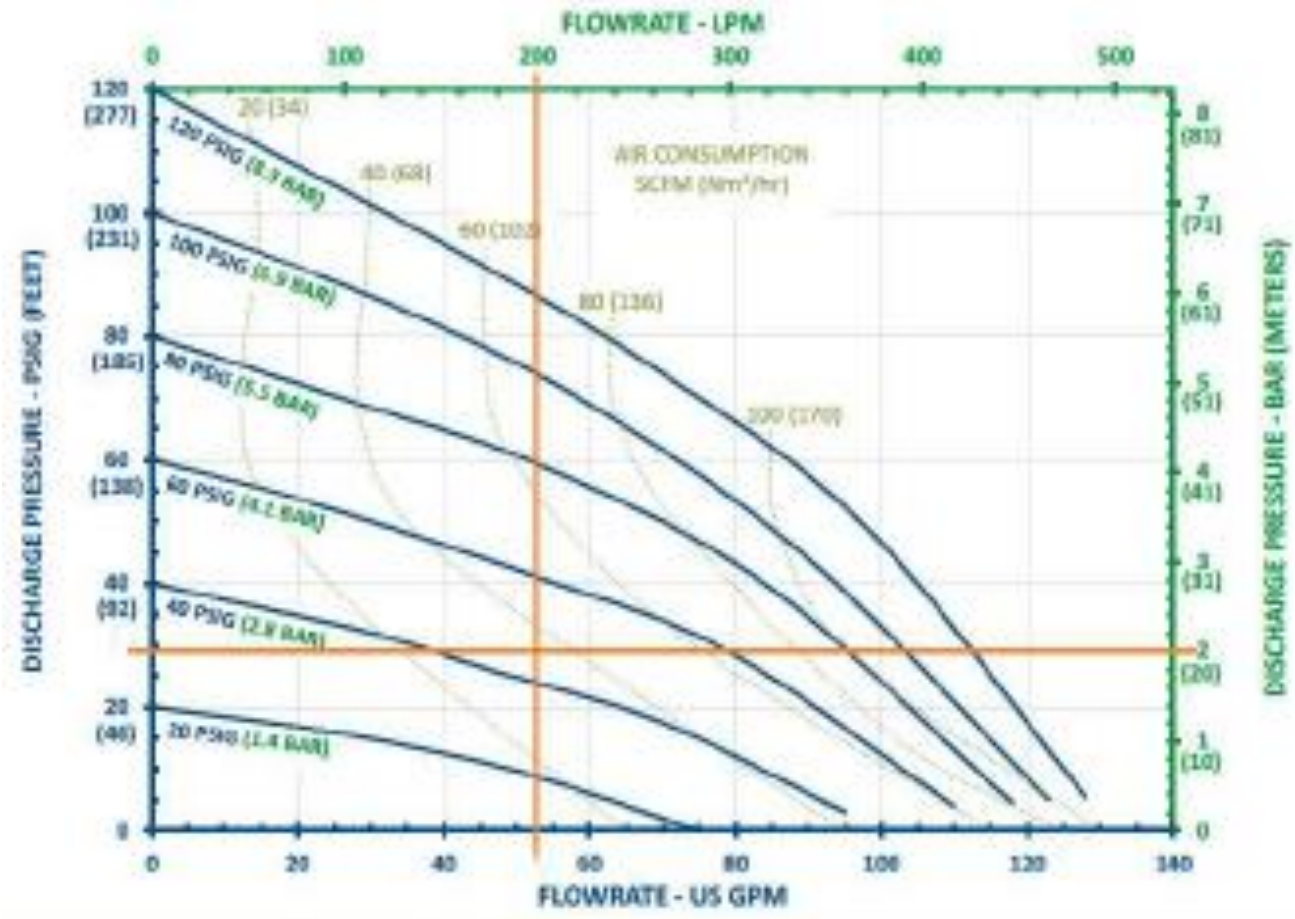

Estudo Performance

. Ponto:

Vazão: 200 lpm

Pressão Desc: 2 bar

. Consumo Ar – Bomba:

Volume: 40 SCFM

Pressão: 50 psi

www.flowex.com.br

CURVA DE PERFORMANCE

ARO – Modelo 666.150 – 1.1/2"

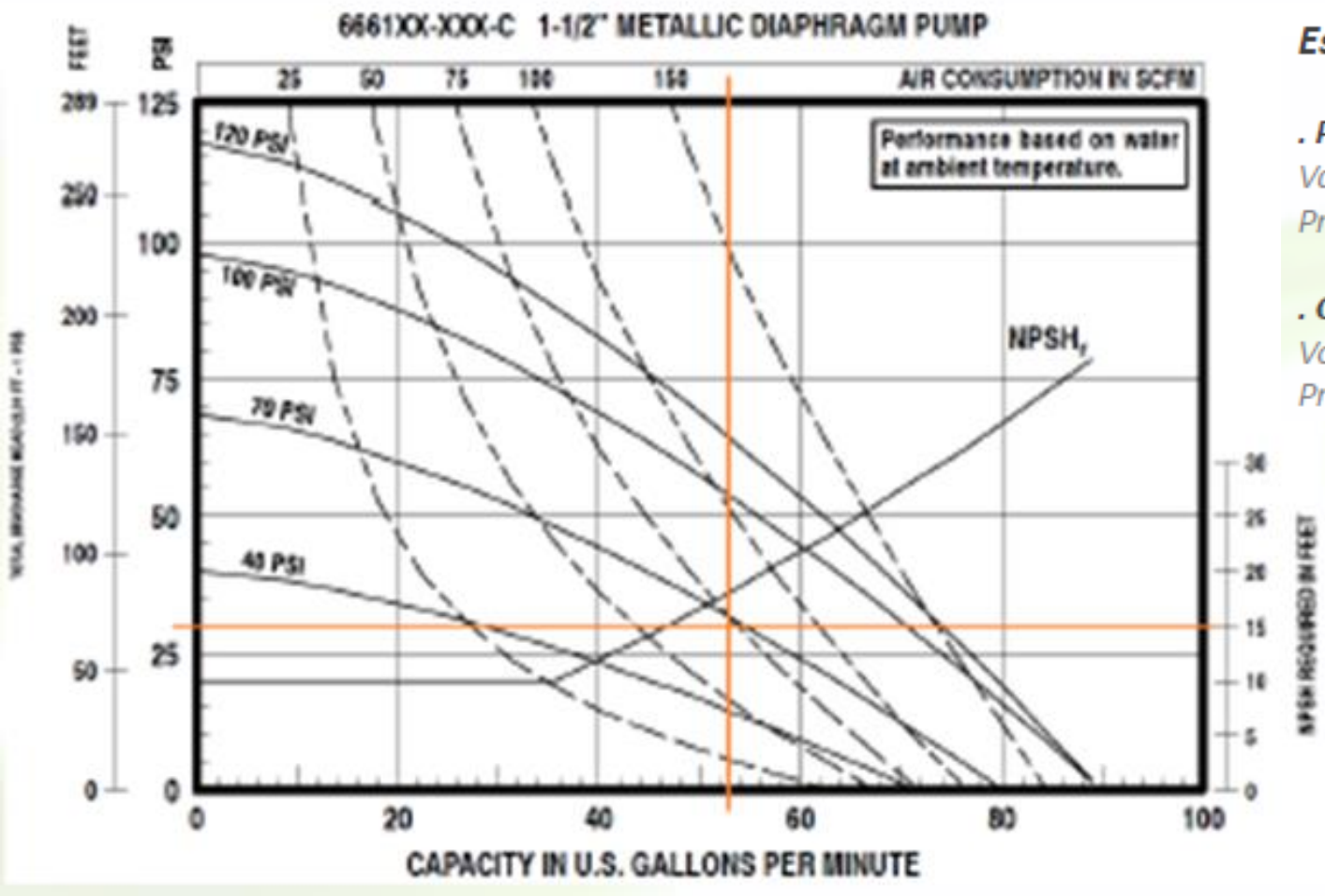

Estudo Performance

. Ponto:

Vazão: 200 lpm

Pressão Desc: 2 bar

. Consumo Ar – Bomba:

Volume: 75 SCFM

Pressão: 70 psi

www.flowex.com.br

FLOWEX do Brasil

CURVA DE PERFORMANCE

WILDEN – Modelo PS4 – 1.1/2"

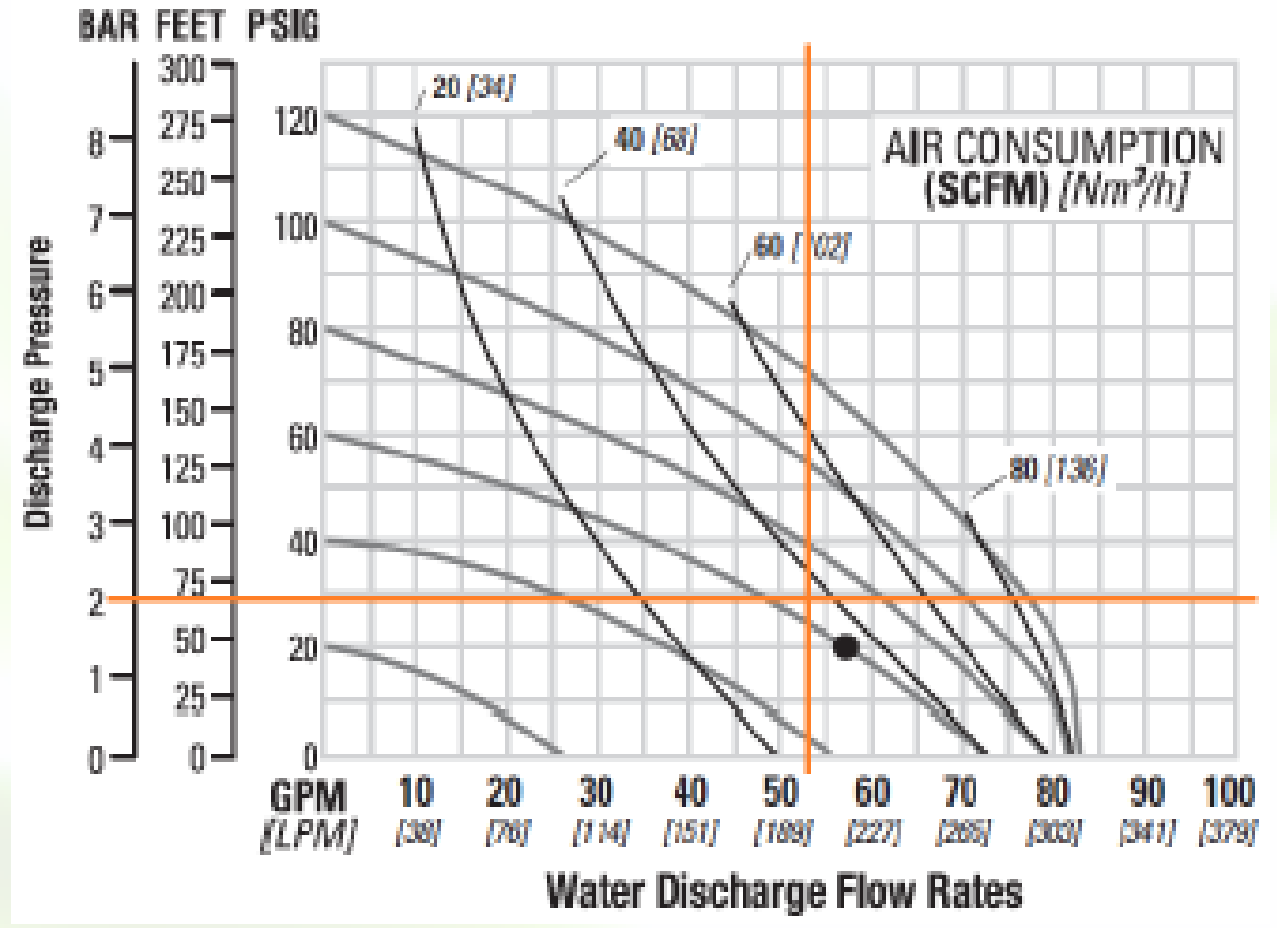

Estudo Performance

. Ponto:

Vazão: 200 lpm

Pressão Desc: 2 bar

. Consumo Ar – Bomba:

Volume: 40 SCFM

Pressão: 70 psi

www.flowex.com.br

FLOWEX do Brasil

SISTEMA DE AR & BLOCO CENTRAL

FTI AIR – Modelo FT15 – 1.1/2"

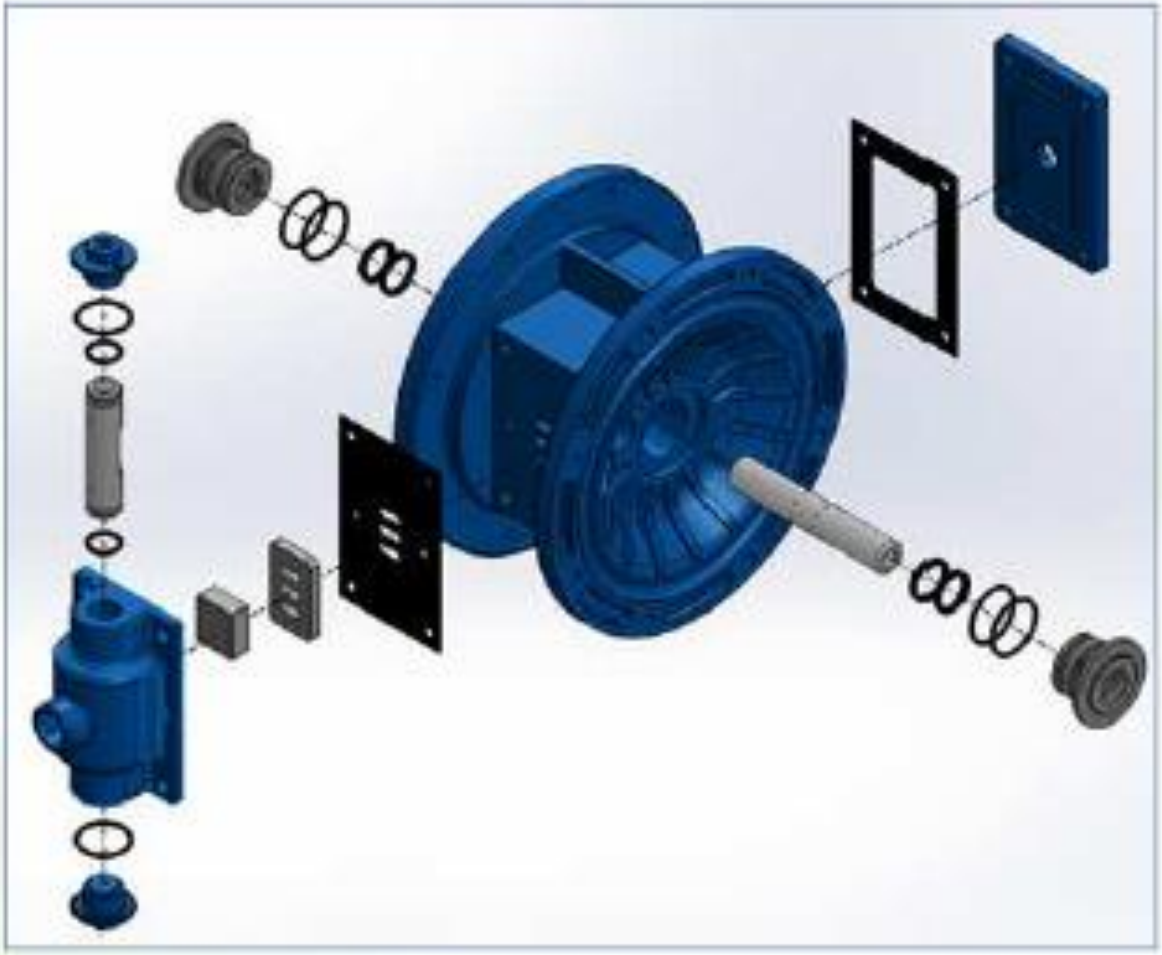

. ***NOTA:*** *o sistema de ar da FTI Air* ***"não possui piloto"*** *para inversão de ar, sendo realizado pelo próprio eixo da bomba, tornando-se um sistema de ar mais simples, com menor quantidade de componentes e mais confiável.*

SISTEMA DE AR & BLOCO CENTRAL

ARO – Modelo 666.150 – 1.1/2"

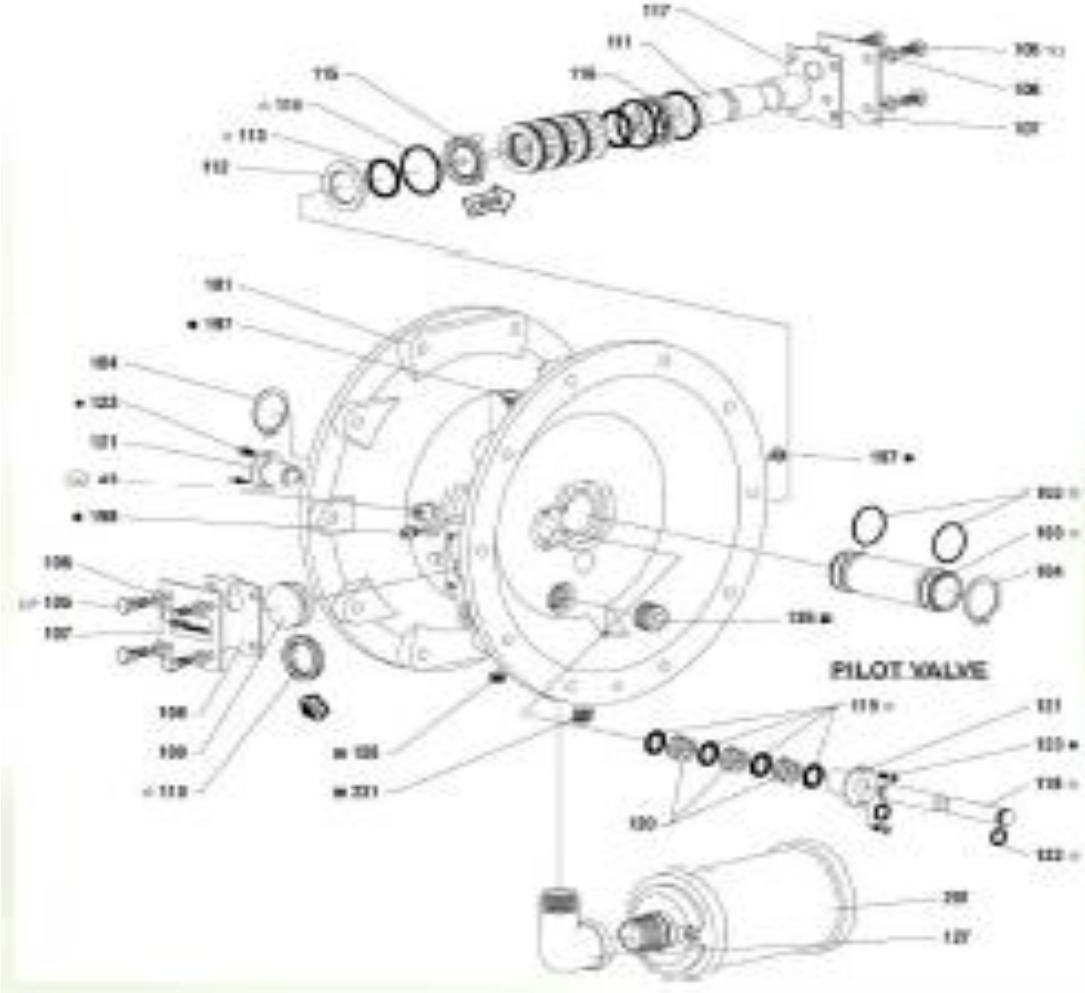

www.flowex.com.br

FLOWEX do Brasil

SISTEMA DE AR & BLOCO CENTRAL

WILDEN – Modelo PS4 – 1.1/2"

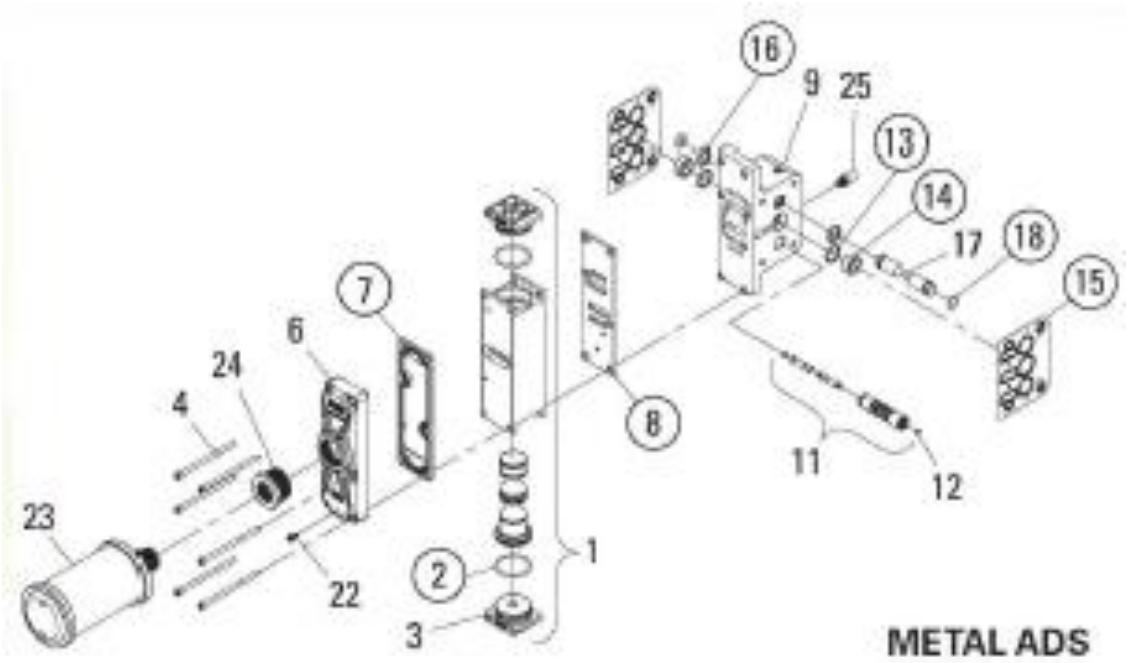

www.flowex.com.br

FLOWEX do Brasil

VISTA EXPLODIDA

FTI AIR – Modelo FT15 – 1.1/2"

Total de 32 itens

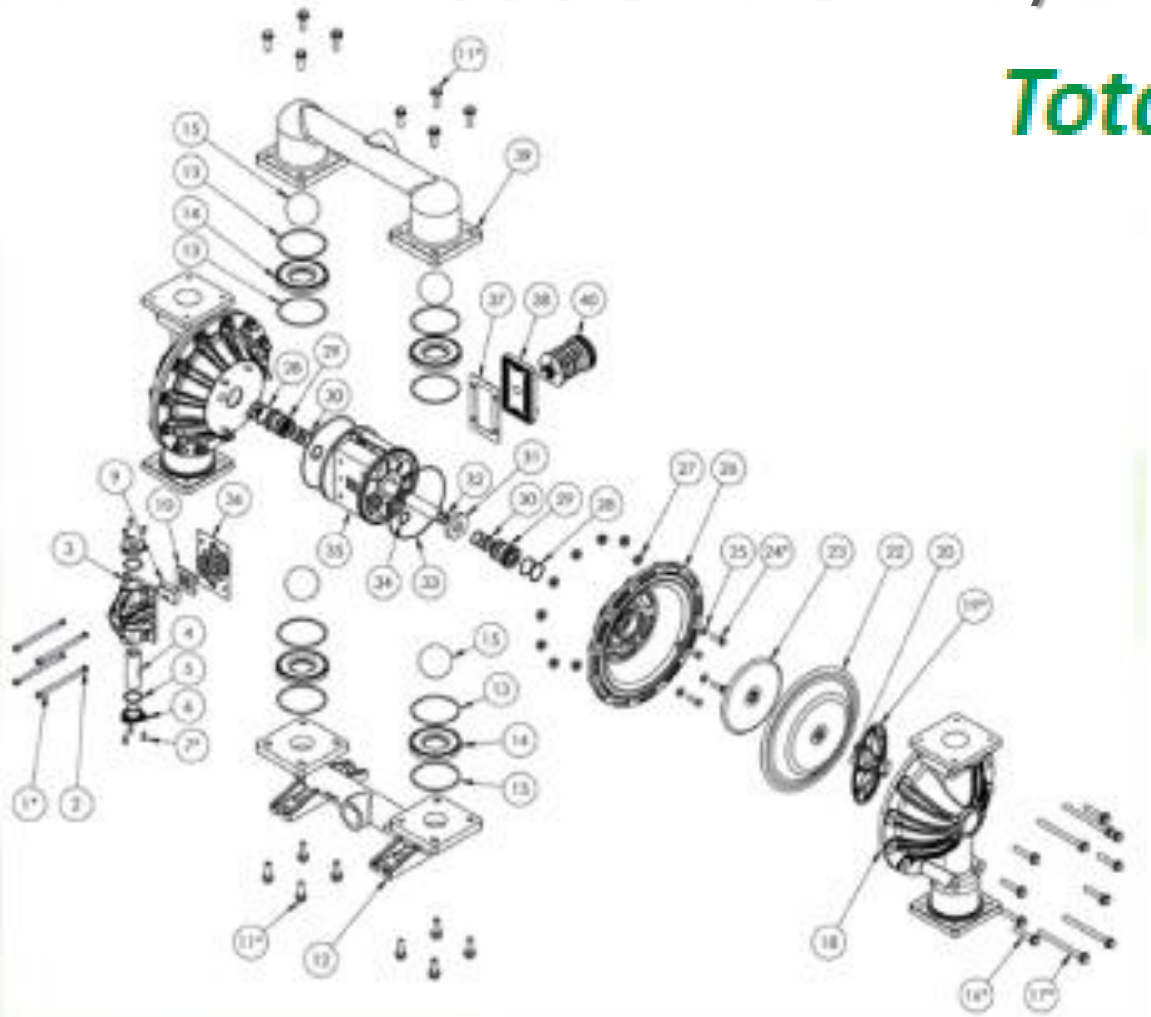

www.flowex.com.br

VISTA EXPLODIDA

ARO – Modelo 666.150 – 1.1/2"

Total de 50 itens

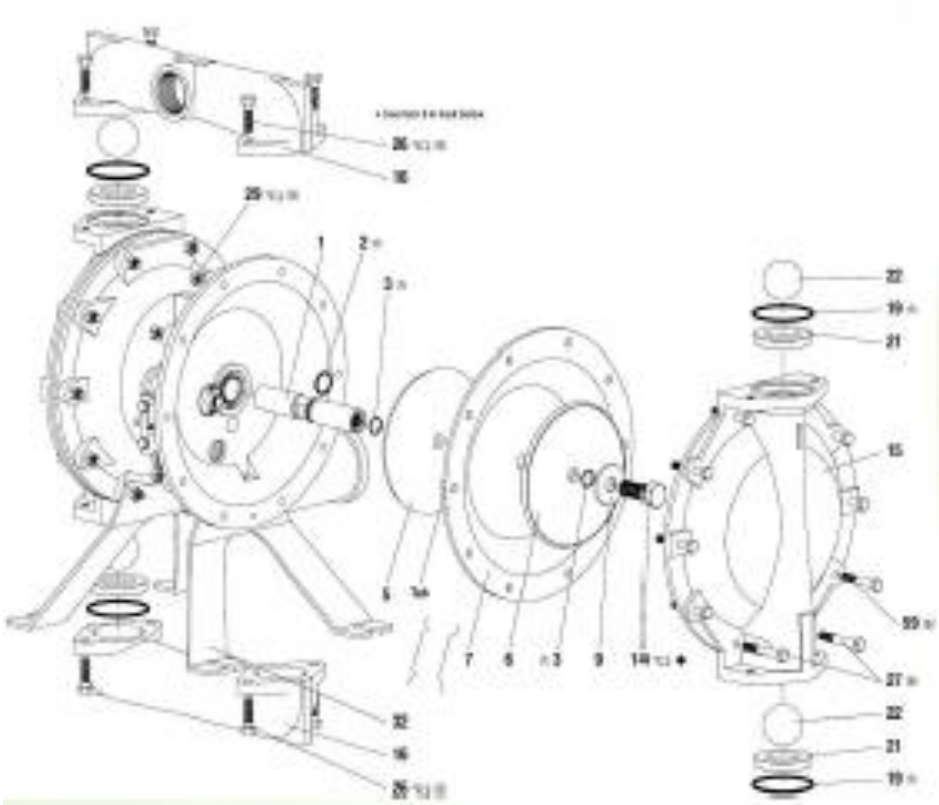

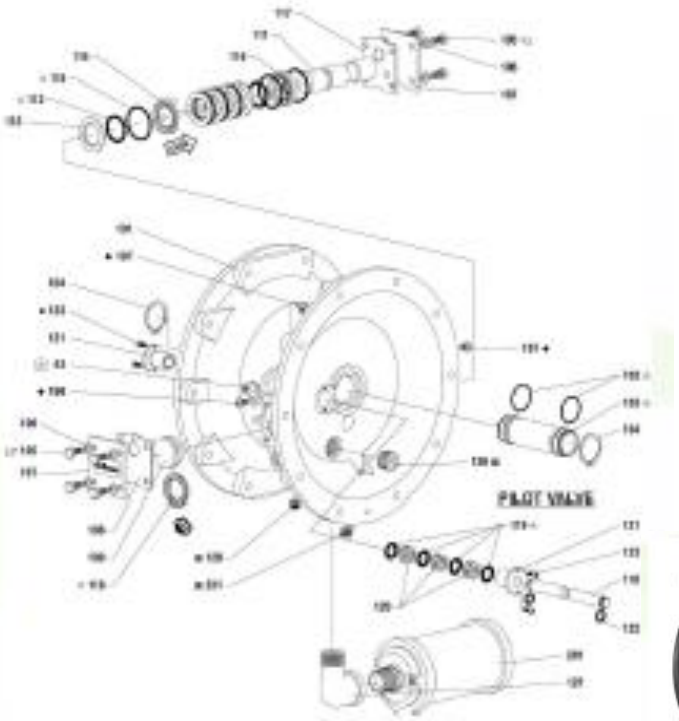

www.flowex.com.br

FLOWEX do Brasil

VISTA EXPLODIDA

WILDEN – Modelo PS4 – 1.1/2"

Total de 40 itens

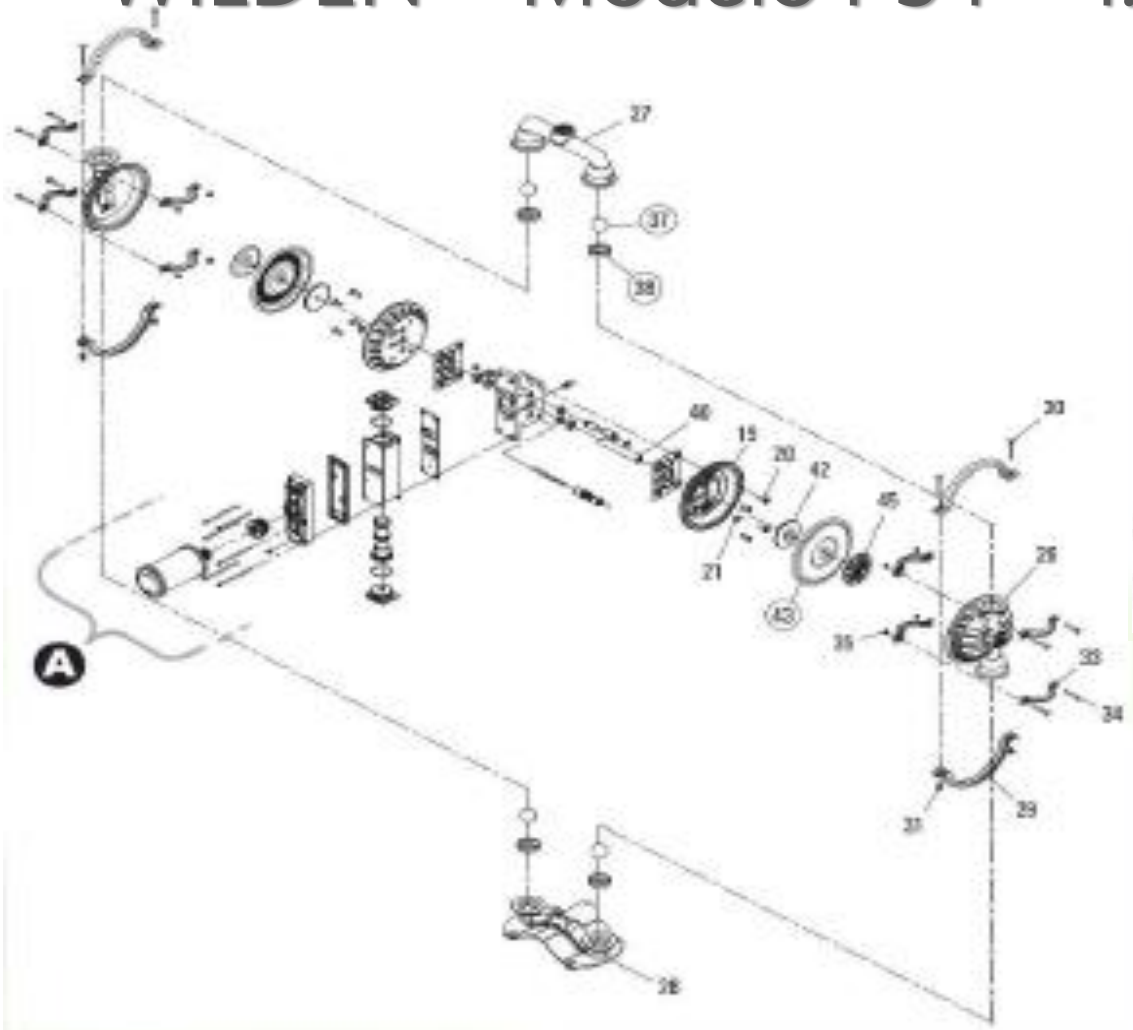

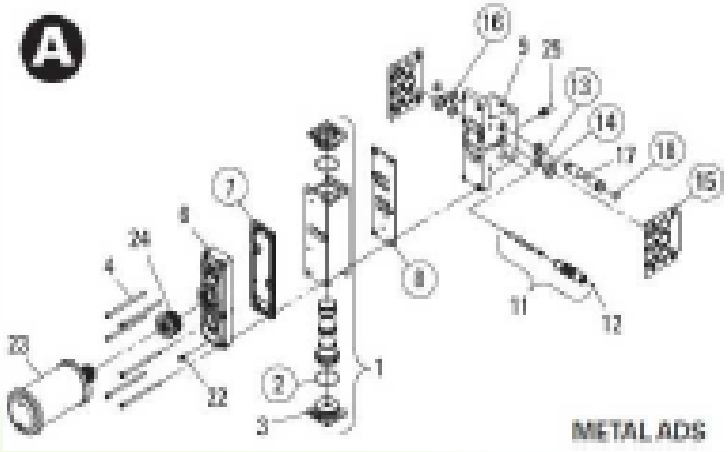

www.flowex.com.br

FLOWEX do Brasil

QUADRO COMPARATIVO

Fabricante	Performance Máxima	Consumo de Ar	Pressão Necessária	Sistema de Ar	Quantidade de Itens	Fabricante
FTI AIR	**500 lpm**	40 SCFM	50 psi	Não possui Piloto	32	
ARO	340,7 lpm	75 SCFM	70 psi	Possui **1x** Piloto	50	
WILDEN	314 lpm	40 SCFM	70 psi	Possui **2x** Pilotos	40	

FTI melhor:

www.flowex.com.br

FLOWEX do Brasil

FTI AIR
MUDANÇAS ESTÃO NO AR!
FLOWEX
do Brasil Co.

Estado de Arte em cada componente

Flange na estrutura Elimina arruelas

Conexões
NPT, BSP ou
Flanges ANSI/DIN

Fechamento aparafusado
Elimina vazamentos

Diafragmas
Disponível em diversos materiais

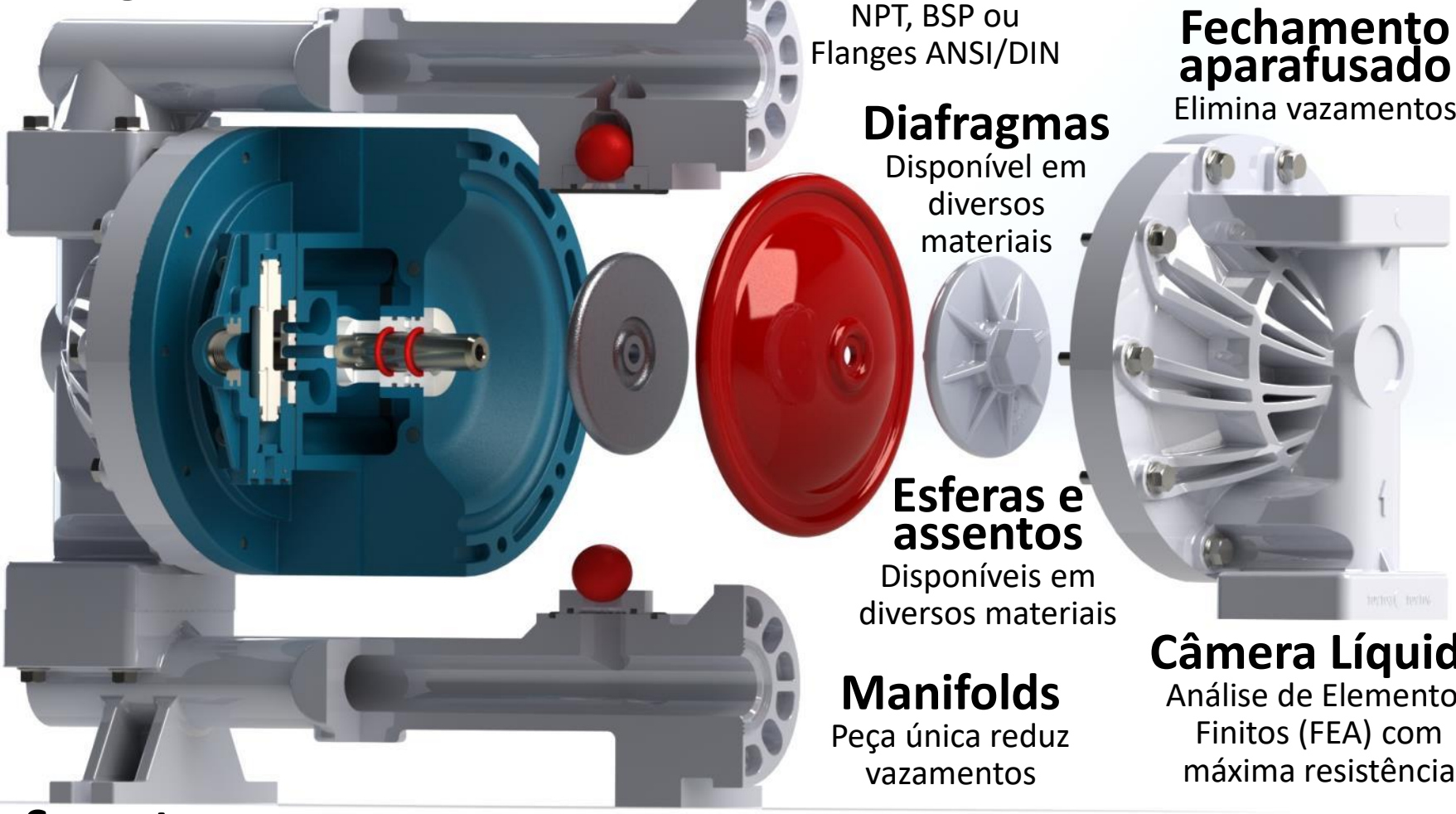

Esferas e assentos
Disponíveis em diversos materiais

Câmera Líquida
Análise de Elementos Finitos (FEA) com máxima resistência

Manifolds
Peça única reduz vazamentos

Suportes com base plana maior segurança

www.flowex.com.br

FT15 PLÁSTICA

Especificações	
Material (área molhada)	Polipropileno, PVDF
Sucção & Descarga	1.5” x 1.5”
Conexão Padrão	Lateral
Tipos de Conexão	ANSI/DIN/ISSO Flange
Entrada de Ar & Exaustão	¾” FNPT x ¾” FNPT

Capacidade	
Vazão máx.	125 gpm (473 lpm)
Pressão máx.	100 psi (6.9 bar)
Vazão por pulso	0.31 gal (1.2 lit)
Alimentação de Ar min.	10 psi (0.7 bar)
Dimensão de Sólidos máx.	0.35 in (8.9 mm)
Ruído	77 dB(A)

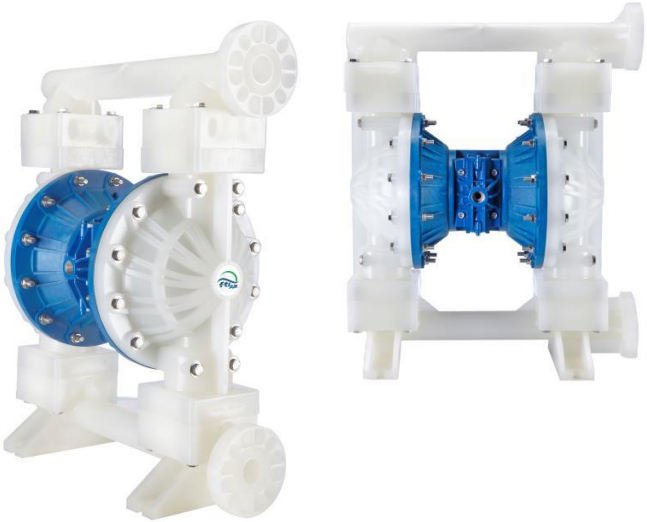

Conexão Lateral (padrão)

- 1.5” ANSI/DIN/ISO Flange

Conexões Opcionais

- Não disponível

www.flowex.com.br

FT15 METÁLICA

Especificações	
Material (área molhada)	Alumínio, Inox 316
Sucção & Descarga	1.5” x 1.5”
Conexão Padrão	Lateral
Tipos de Conexão	FNPT, FBSP
Entrada de Ar & Exaustão	¾” FNPT x ¾” FNPT

Capacidade	
Vazão máx.	132 gpm (500 lpm)
Pressão máx.	120 psi (8.3 bar)
Vazão por pulso	0.31 gal (1.2 lit)
Alimentação de Ar min.	10 psi (0.7 bar)
Dimensão de Sólidos máx.	0.35 in (8.9 mm)
Ruído	77 dB(A)

Conexão Lateral (padrão)

- 2” FNPT ou 2” FBSP

Conexões Opcionais

- Flange INOX 1.5”ANSI/DIN/ISO
- Duas peças estilo Vanstone

www.flowex.com.br

SELEÇÃO RÁPIDA –VAZÃO (máx.)

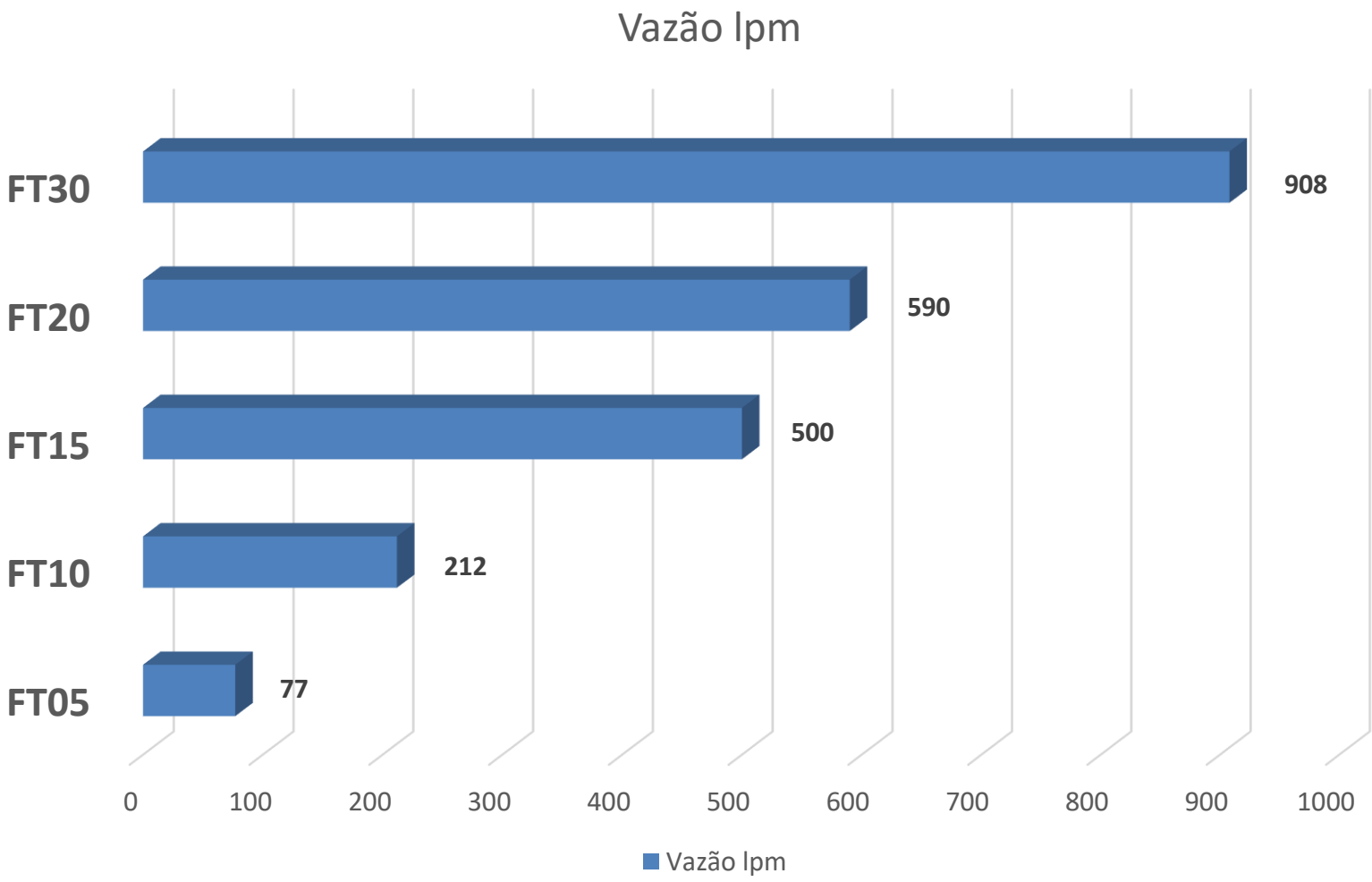

www.flowex.com.br

APLICAÇÕES

-Lamas e abrasivos
-Dosagem reagentes
-Transferência Solvente
-Combustíveis
- Operação área ATEX

-Dosagem tinta, aditivo
-Fluídos viscosos
-Alimentação de spray
-Limpeza de linhas com solventes
-Fluídos sensíveis

-Fluídos abrasivos
-Alimentação de molde
-Filtro Prensa
-Águas residuais
-Transf. tanque diário
-Pasta cerâmica

-Resistente à corrosivos
-Alimentação tanques
-Soluções viscosas
-Flexibilidade/portátil
-Dosagem de químicos

-Anodização
-Eletropolimento
-Agitar solução limpeza
-Evitar sedimentação
-Químicos e tanques
-Fluídos corrosivos

-Dosagem de Tintas
-Solução Kaolin
-Transferência tanques
-Colas
-Resinas
-Dispersantes

-Operação área ATEX
-Transferência lagoa
-Filtro Prensa
-Águas residuais
-Transferência em lote
-Óleos de glicol

-Transferência sólidos
-Filtro Prensa
-Utilidades
-Químicos

www.flowex.com.br

PEÇAS de Reposição

PEÇAS para BOMBAS PNEUMÁTICAS

- Uma gama completa em peças de reposição para todas marcas de bombas pneumáticas.

ARO® ***BLAGDON PUMP®*** **DEPA®** **SANDPIPER®** **VERSA-MATIC®** **WILDEN®** **GRACO®**

AVISO LEGAL:
Wilden® e Spectrom® são marcas registradas da Wilden®. Warren Rupp®, Sandpiper®, Versa-matic®, Blagdon Pump® são marcas registras da Warren Rupp®. ARO® é marca registrada da ARO® Corporation, GRACO® é marca registrada da GRACO®.
Todas as marcas são de propriedade dos respectivos detentores. A FLOWEX não é afiliada ou distribuidor autorizado de nenhuma destas empresas. As peças não são OEM e não são produzidas por estas empresas..

www.flowex.com.br

CERTIFICAÇÕES

Companhia de Saneamento Básico do Estado de São Paulo
Departamento de Qualificação e Inspeção de Materiais - CSQ

ATESTADOS DE CAPACIDADE TÉCNICA

C.N.P.J: 03.741.219/0001-30 Validade: 31/12/...
Razão Social: FLOWEX DO BRASIL EQUIPAMENTOS, MANUT. E GEST... TDA-ME

Atestamos que a empresa acima atende às e... ESP para fornecimento dos materiais/equ...

O presente atestado ... pela SABESP alter...

Organização Nacional da Indústria do Petróleo
CADFOR

A empresa
FLOWEX DO BRASIL EQUIP., MANUT. E GESTÃO PREDIAL LTDA - ME
está cadastrada no CadFor como
FORNECEDORA DA INDÚSTRIA DO PETRÓLEO

CNPJ: 03.741.219/0001-30
CERTIFICADO Nº: 10810
A RELAÇÃO DOS PRODUTOS CADASTRADOS ENCONTRA-SE NO SITE DO C...
PATROCINADORES: Anadarko, queiroz galvão, Repsol Sinopec, Chevron, FMC Technologies, BW Offshore

GemmeCotti EUROPEAN PUMPS
VIA ALESSANDRO VOLTA 85/A
20816 CERIANO LAGHETTO (MB)
TEL: + 39 02 964 60406 FAX: +39 02 96469114
www.gemmecotti.com - info@gemmecotti.com

TO: FLOWEX do Brasil Co.
Rua Sebastião Pereira, 96 ...
Santo André/SP - ...
(Brazil)

SUBJECT: AUTHORIZATION ...
...irs,
...letter we certify that the comp...
...astião Pereira, 96 - Vl. Vitór...
...GemmeCotti pumps, spare parts ...
...nt is valid from the date of signat...

VERDER
passion for pumps
24th November , 2015

Ref. Flowex do Brasil Co. – New Distributor for Verder/Verderflex Pumps in Brazil.

Dear Verderflex and Flowex Customers:

...announce that Flowex has been appointed as an ...er in the country of Brazil for Pumps.

Emile Egger & Cie SA
Route de Neuchâtel 36
2088 Cressier NE (Switzerland)
Phone +41 (0)32 758 71 11
Fax +41 (0)32 757 22 90
info@eggerpumps.com
www.eggerpumps.com

EGGER

To whom it may concern

Your reference	Our reference	Cressier,
-	Sales/Fallah/Po	March 7th, 2016

Subject: New Representative for Emile Egger in Brazil – Flowex do Brasil Co.

FINISH THOMPSON INC.

Authorized Distributor

This is to certify that

Flowex do Brasil Co.

is an authorized distributor of
Finish Thompson Inc. products
for the General Industry market
in the sales territory of

Brazil

...represented in Brazil

Q-Pumps

Q-Pumps S.A. de C.V. certifies that:

Flowex do Brasil Co.

...ster Distributor of our Sanitary Pumps of the Series QC/QC+/IC+, ...LC, SP, QTS and Blenders; with our support to all the related to ...quipment and spare parts for Brazilian Territory.

...er that FLOWEX is a distributor with a qualified sales and technical ...assures to the customers the service related to our products.

...ent is valid for one year.

www.flowex.com.br

FLOWEX
do Brasil Co.
Seu provedor de soluções onde e quando precisar!
(11) 4316-0900
www.flowex.com.br